4920613685

Instructions / Directives / Instrucciones

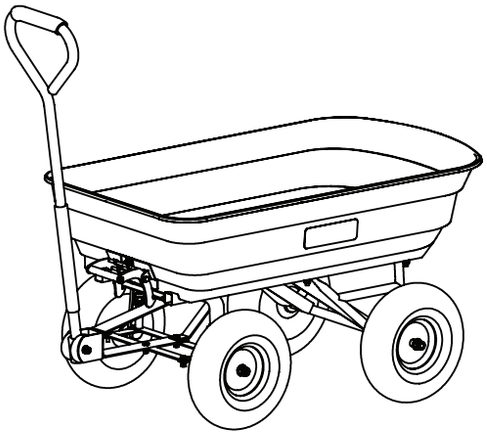

Easy Dump Poly Wagon

Chariot en poly à déchargement facile

Carrito de poli con descarga fácil

Packaging Contents / Contenu de l'emballage / Contenido del embalaje

A Tray / Cuve / Caja
x1

B Handle / Manche / Brazo
x1

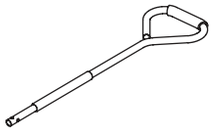

C Handle Bracket / Support de manche / Soporte de brazo
x1

D Lock Assembly (Latch) / Ensemble de verrouillage (loquet) / Conjunto de bloqueo (pestillo)
x1

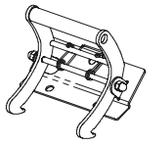

E Frame / Structure / Estructura
x1

F Axle / Essieu / Eje
x1

G Wheel / Roue / Rueda
x4

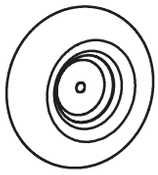

H Rear Axle Bracket / Support d'essieu arrière / Soporte del eje trasero
x2

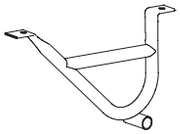

Hardware Content / Quincaillerie incluse / Ferretería incluida

I

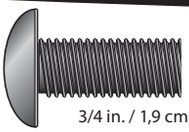

3/4 in. / 1,9 cm • Slotted Truss Head Bolt • **x 7**
Boulon à tête bombée et fendue - 3/4 po / 1,9 cm • **x 7**
Perno de cabeza ranurada y segmentada - 3/4 pulg. / 1,9 cm • **x 7**

J

2-3/8 in. / 6 cm • Slotted Truss Head Bolt • **x 1**
Boulon à tête bombée et fendue - 2-3/8 po / 6 cm • **x 1**
Perno de cabeza ranurada y segmentada - 2-3/8 pulg. / 6 cm • **x 1**

K

1/2 in. / 1,3 cm • Nylok Hex Nut • **x 8**
Écrou hexagonal Nylok -1/2 po / 1,3 cm • **x 8**
Tuerca hexagonal Nylok -1/2 pulg. / 1,3 cm • **x 8**

L

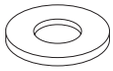

5/16 in. / 0,8 cm • I.D. Flat Washer • **x 8**
Rondelle plate - 5/16 po / 0,8 cm - Diam. Int. • **x 8**
Arandela plana - 5/16 pulg. / 0,8 cm - Diám. Int. • **x 8**

M

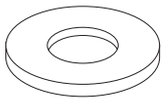

1/2 in. / 1,3 cm • I.D. Flat Washer • **x 4**
Rondelle plate - 5/16 po / 0,8 cm - Diam. int. • **x 4**
Arandela plana - 5/16 pulg. / 0,8 cm - Diám. int. • **x 4**

N

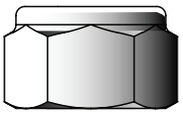

3/4 in. / 1,9 cm • Nylok Hex Nut • **x 4**
Écrou hexagonal Nylok - 3/4 po / 1,9 cm • **x 4**
Tuerca hexagonal Nylok - 3/4 pulg. / 1,9 cm • **x 4**

©2017 The AMES Companies, Inc. GR5200 R1

⚠ WARNING

PINCH HAZARD when opening and closing dump tray and when lifting and lowering handle.

DUMPING INSTRUCTIONS: To dump wagon pull up on latch and tip tray.

BEWARE of cart movement.

BEWARE of handle on the ground being a trip hazard.

DO NOT modify tool. Inspect frequently and replace damaged or worn components. Use tool only for labeled intended purpose.

NOT intended for transportation of people or animals.

DO NOT tow behind car or truck. NOT INTENDED for road use.

DO NOT tow cart in excess of 5 **MPH**.

BEWARE of making sharp turns. Load may tip over.

BEWARE of positioning cart on uneven ground or inclined surfaces. Cart may tip over or move when unattended.

⚠ AVERTISSEMENT

DANGER DE PINCEMENT en ouvrant et en fermant la cuve de déchargement, ainsi qu'en soulevant et en abaissant le manche.

DIRECTIVES DE DÉCHARGEMENT : Pour décharger le chariot, tirez le loquet et basculez la cuve.

MISE EN GARDE! Surveiller les déplacements du chariot.

MISE EN GARDE! La présence du manche de chariot sur le sol peut devenir un risque pour perdre pied.

NE PAS modifier l'outil. Vérifier fréquemment et remplacer les composants endommagés ou usés. Utiliser l'outil uniquement aux fins indiquées sur l'étiquette.

NON destiné pour le transport de personnes, ni d'animaux.

NE PAS remorquer derrière une automobile, ni un camion. NON DESTINÉ à un usage routier.

NE PAS remorquer à une vitesse excédant 8 km/h.

MISE EN GARDE! Éviter les virages serrés. La charge pourrait basculer.

MISE EN GARDE! Éviter de placer le chariot sur un terrain inégal ou sur des surfaces inclinées. Sans surveillance, le chariot pourrait basculer ou se déplacer.

⚠ ADVERTENCIA

PELIGRO DE PINCHAZO al abrir y cerrar la caja de descarga, y también al levantar y bajar el brazo.

INSTRUCCIONES DE DESCARGA: Para descargar el carrito, jale el pestillo y vuelque la caja.

¡CUIDADO! Supervise los desplazamientos del carrito.

¡CUIDADO! La presencia del brazo de carrito sobre el suelo puede constituir un peligro de tropiezo.

NO modifique la herramienta. Verifique frecuentemente y reemplace los componentes dañados o gastados. Utilice solamente la herramienta para los fines indicados sobre la etiqueta.

NO está previsto para el transporte de personas, ni animales.

NO lo remolque detrás de un automóvil, ni un camión. NO ESTÁ PREVISTO al uso en carretera.

NO lo remolque a una velocidad que exceda los 8 km/h.

¡CUIDADO! Evite los giros bruscos. Puede volcarse la carga.

¡CUIDADO! Evite colocar el carrito sobre un terreno desigual o superficies inclinadas. Sin supervisión, puede volcarse o desplazarse el carrito.

DANGER

MAXIMUM tire pressure **30 PSI**. **OVERINFLATION** may cause serious injury.

DANGER

Pression **MAXIMALE** des pneus - **30 PSI.** Le **SURGONFLEMENT** peut causer de sérieuses blessures.

PELIGRO

Presión **MÁXIMA** de los neumáticos - **30 PSI.** La **INFLACIÓN EXCESIVA** puede causar lesiones serias.

Exploded View / Vue éclatée / Vista esquemática

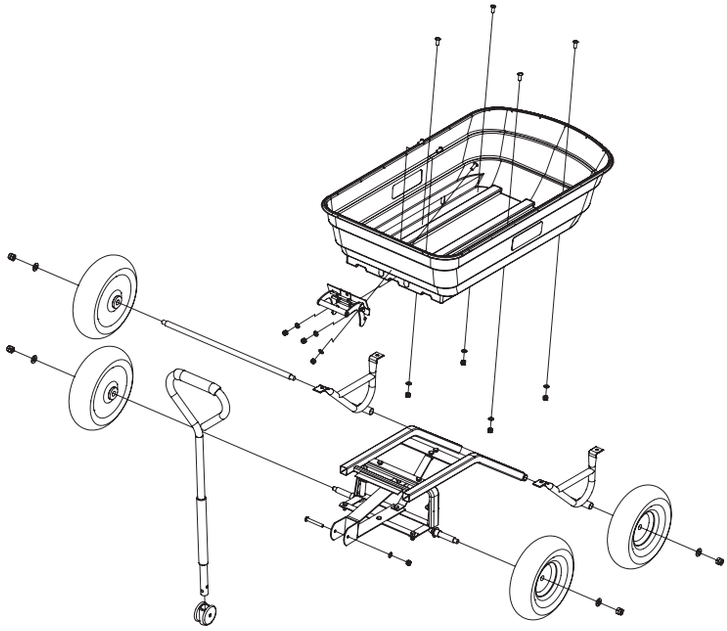

Read all instructions prior to assembly.

Lire toutes les directives avant de procéder à l'assemblage.

Lea todas las instrucciones antes de proceder con el ensamblaje.

Tools Required / Outils requis / Herramientas requeridas

- Straight-head screwdriver
  Tournevis à tête plate
  Destornillador con cabeza plana
- 1/2 inch open-end wrench
  Clé ouverte de 1/2 po
  Llave de boca fija de 1/2 pulg.
- 3/4 inch open-end wrench
  Clé ouverte de 3/4 po
  Llave de boca fija de 3/4 pulg.
- Or use adjustable wrench
  Ou utilisez une clé à molette
  O utilice una llave inglesa

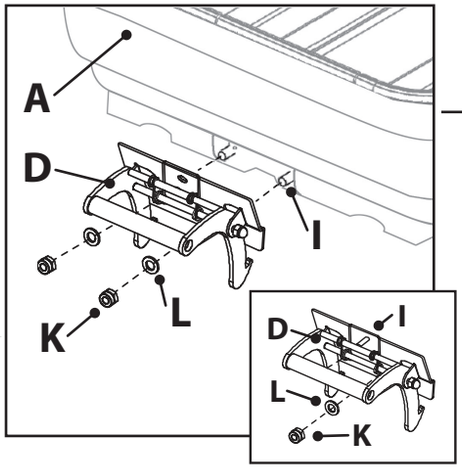

1

Lock assembly (latch) **(D)** - Push bolts **(I)** through the tray **(A)** with the slotted head on the inside of the tray **(A)**. Secure the first two bolts **(I)** with washers **(L)** and nuts **(K)**. Then, install the third bolt **(I)** with washer **(L)** and nut **(K)**.

Ensemble de verrouillage (loquet) **(D)** - Introduisez les boulons **(I)** à travers la cuve **(A)**, en plaçant la tête fendue à l'intérieur de la cuve **(A)**, Fixez lxes deux premiers boulons **(I)** en place, à l'aide de rondelles **(L)** et d'écrous **(K)**. Par la suite, installez le troisième boulon **(I)** avec une rondelle **(L)** et un écrou **(K)**.

Conjunto de bloqueo (pestillo) **(D)** - Introduzca los pernos **(I)** a través de la caja **(A)**, colocando la cabeza ranurada en la parte interior de la caja **(A)**. Fije los dos primeros pernos **(I)** en su lugar, utilizando arandelas **(L)** y tuercas **(K)**. Después, instale el tercero perno **(I)** con una arandela **(L)** y una tuerca **(K)**.

TIP / CONSEIL / CONSEJO

Use an open-ended wrench to reach into tight spaces.
Utilisez une clé ouverte pour manœuvrer dans les espaces restreints.
Utilice una llave de boca fija para maniobrar en espacios estrechos.

©2017 The AMES Companies, Inc. GR5200

2

Push bolts **(I)** through the tray **(A)** with the slotted head on the inside of the tray **(A)**. Secure one (1) of the rear axle brackets **(H)** with two bolts **(I)**, washers **(L)** and nuts **(K)**.

Introduisez les boulons **(I)** à travers la cuve **(A)**, en plaçant la tête fendue à l'intérieur de la cuve **(A)**. Fixez un support d'essieu arrière **(H)**, à l'aide de deux boulons **(I)**, rondelles **(L)** et écrous **(K)**.

Introduzca los pernos **(I)** a través de la caja **(A)**, colocando la cabeza ranurada en la parte interior de la caja **(A)** Fije un soporte del eje trasero **(H)**, utilizando dos pernos **(I)**, arandelas **(L)** y tuercas **(K)**.

TIP / CONSEIL / CONSEJO

Don't tighten the nuts at this time.

Ne pas resserrer les écrous à ce moment-ci.

No apriete las tuercas en este momento.

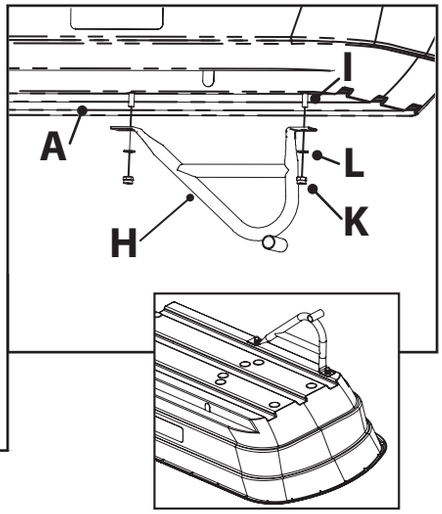

3

Align the frame **(E)** with the rear axle bracket **(H)** on the bottom of the tray **(A)**.

Sur la partie inférieure de la cuve **(E)**, alignez la structure **(H)**, au support d'essieu arrière **(A)**.

Sobre la parte inferior de la caja **(E)** , alinee la estructura **(H)** con el soportedel eje trasero **(A)**.

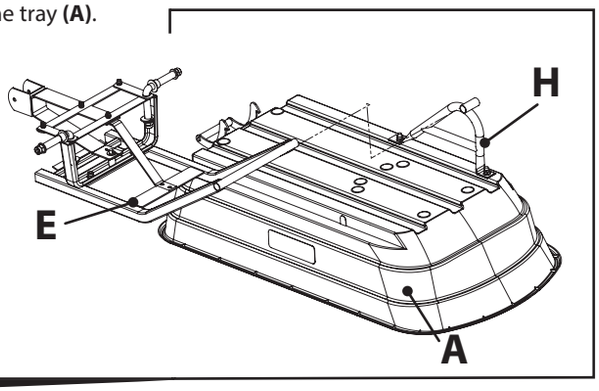

4

Slide the axle **(F)** through the frame **(E)** and the secured rear axle bracket **(H)**.

Glissez l'essieu **(F)** à travers la structure **(E)** et le support d'essieu arrière **(H)** déjà fixé.

Deslice el eje **(F)** a través de la estructura **(E)** y del soporte del eje trasero **(H)** ya fijado.

TIP / CONSEIL / CONSEJO

It may be helpful to tap the axle (H) through the frame (E) using a hammer or mallet.

Il pourrait être utile de cogner légèrement l'essieu (H) à travers la structure (E), à l'aide d'un marteau ou d'un maillet.

Il pourrait être utile de cogner légèrement l'essieu (H) à travers la structure (E), à l'aide d'un marteau ou d'un maillet.

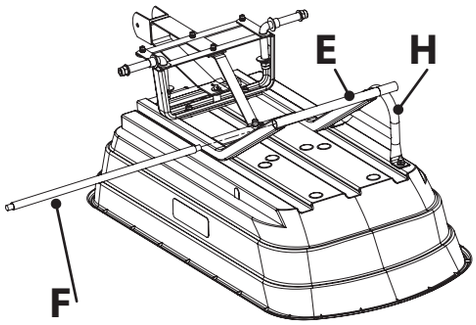

5

Push bolts **(I)** through the tray **(A)** with the slotted head on the inside of the tray **(A)**.

Introduisez les boulons **(I)** à travers la cuve **(A)**, en plaçant la tête fendue à l'intérieur de la cuve **(A)**.

Introduzca los pernos **(I)** a través de la caja **(A)**, colocando la cabeza ranurada en la parte interior de la caja **(A)**.

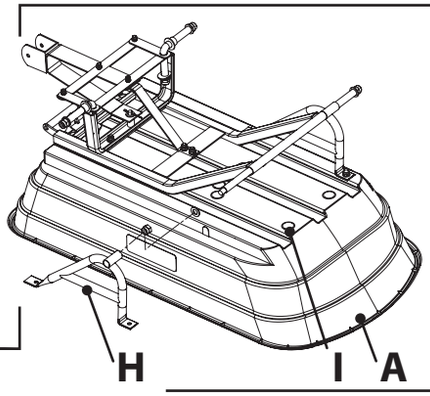

©2017 The AMES Companies, Inc. GR5200

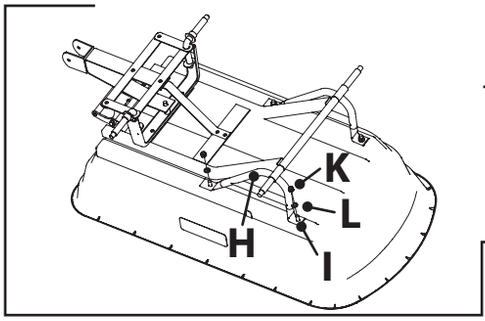

6

Install the remaining rear axle bracket **(H)** with two bolts **(I),** washers **(L)** and nuts **(K)**.

Installez le second support d'essieu arrière **(H)** à l'aide de 2 boulons **(I)**, de rondelles **(L)** et d'écrous **(K)**.

Instale el segundo soporte del eje trasero **(H)** utilizando 2 pernos **(I)**, arandelas **(L)** y tuercas **(K)**.

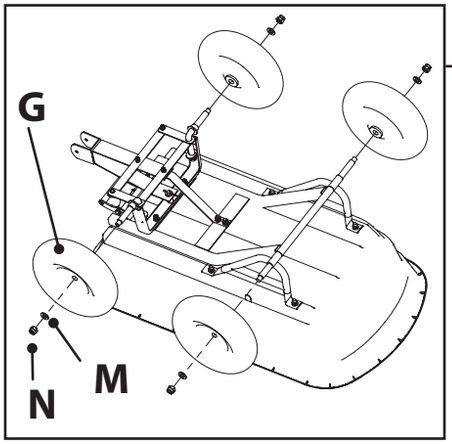

7

Slide one wheel **(G)** onto each axle end of the frame **(E)** with tire stems facing out**.** Secure with washers **(M)** and nuts **(N)**. The rear axle **(F)** may need to be repositioned so that it protrudes through each wheel **(G)**.

Glissez une roue **(G)** sur chaque extrémité des essieux de la structure **(E)** en dirigeant les tiges de valve vers l'extérieur. Fixez-les en place, à l'aide de rondelles **(M)** et d'écrous **(N)**. Il peut être nécessaire de replacer l'essieu arrière **(F)**, de façon à ce qu'il dépasse de chaque roue **(G)**.

Deslice una rueda **(G)** sobre cada una de las extremidades de los ejes de la estructura **(E)** dirigiendo las vástagos de hacia fuera. Fíjelas en su lugar, utilizando arandelas **(M)** y tuercas **(N)**. Puede ser necesario volver a colocar el eje trasero **(F)**, de tal manera que sobresalga de cada una de las ruedas **(G)**.

8

Slide the handle bracket **(C)** onto the handle **(B)**. Align the handle **(B)** and handle bracket **(C)** in the frame **(E)** and secure with bolt **(J)**, washer **(L)** and nut **(K)**.

Glissez le support de manche **(C)** sur le manche **(B)**. Alignez l'ensemble du manche **(B)** et du support de manche **(C)** à la structure **(E)** et fixez-le en place, à l'aide d'un boulon **(J)**, d'une rondelle **(L)** et d'un écrou **(K)**.

Deslice el soporte de brazo **(C)** sobre el brazo **(B)**. Alinee el conjunto del brazo **(B)** y del soporte de brazo **(C)** con la estructura **(E)** y fíjelo en su lugar, utilizando un perno **(J)**, una arandela **(L)** y una tuerca **(K)**.

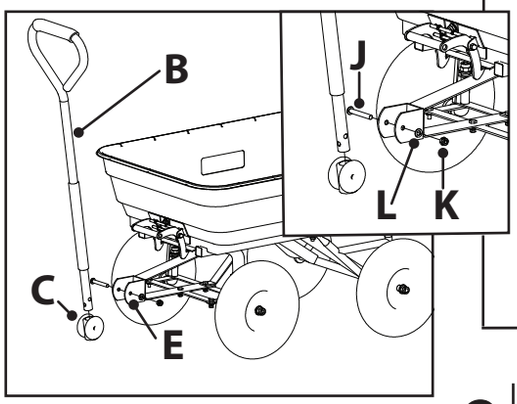

TIP / CONSEIL / CONSEJO

It will be necessary to tighten both rear nuts at the same time.
Il sera nécessaire de resserrer les deux écrous arrière en même temps.
Necesitará apretar las dos tuercas traseras al mismo tiempo.

9

Fully tighten all fasteners.
Resserrez fermement tous les points d'attache.
Apriete firmemente todos los sujetadores.

For replacement parts and warranty information, visit www.true-temper.com or call 1-800-555-1540 (USA) / 1-800-463-7040 (Canada).

Pour obtenir des pièces de rechange et de l'information au sujet de la garantie, visitez www.true-temper.com ou contactez le 1-800-555-1540 (É.-U.) / 1-800-463-7040 (Canada).

Para obtener piezas de reemplazo e información para la garantía, visite www.true-temper. com o llame al 1-800-555-1540 (EE.UU.) / 1-800-463-7040 (Canadá).

©2017 The Ames Companies, Inc. GR5200