Garant MC TM

Instructions

Item number / no d'article: 84712

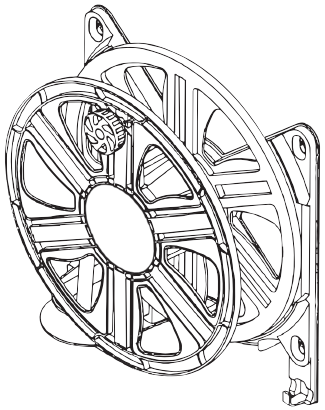

INSTALLING THE UNIT TO THE WALL - INSTALLER L'UNITÉ AU MUR

STEP 1: Select a location that will allow the 4-ft (1.20 m) leader hose to be attached to a faucet. Refer to *Figure 01* for mounting dimensions. In mounting the hose reel to the wall, you must choose the appropriate hardware.

- If your mounting location is made of wood, or can be mounted to wood studs, use the #14, 1 ½-in wood screws provided.
- If the mounting surface is made of chipboard, use the washers along with ¼-in (0.64 cm) toggle bolts*.
- If the mounting surface is brick or concrete, use brick or concrete screws*.
- For all other mounting surfaces, please consult your local hardware professional.

* Not included. Available at any hardware store.

Figure 01

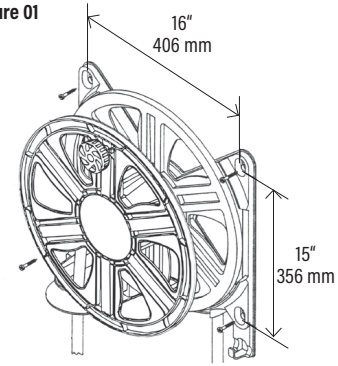

Étape 1: Sélectionnez un emplacement à une distance maximale de 4 pi (1,20 m) de l'entrée d'eau, pour y brancher le tuyau de raccord au robinet. Consultez la *figure 01* pour les dimensions d'assemblage. Pour fixer le dévidoir au mur, choisissez le matériel approprié.

- Si le revêtement ou les montants sont en bois, utilisez les vis à bois no 14 de 1 ½ po fournies.
- Pour des panneaux d'aggloméré, utilisez des boutons à ailettes de ¼ po (0,64 cm)* .
- Pour des murs de briques ou de béton, utilisez des vis à maçonnerie ou à béton*.
- Pour toute autre surface, veuillez consulter un professionnel en quincaillerie de votre région.

*Non inclus. En vente dans toutes les quincailleries.

STEP 2: Make sure that the connector hose is nested in the groove at the rear of the frame.

ÉTAPE 2 : Veillez à ce que le tuyau de raccord repose bien dans la rainure située à l'arrière du cadre.

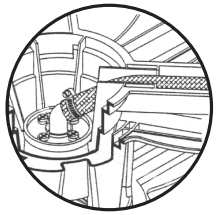

STEP 3: Hold the hose reel to the wall, at the chosen location, and mark the positions of the mounting holes on the wall.

ÉTAPE 3 : Tenez le dévidoir à plat au mur à l'endroit choisi et marquez sur le mur l'emplacement des trous de fixations.

STEP 4: Once the holes are marked or the anchors are in place, partially secure the screws or bolts into the wall. Hang the hose reel and tighten the screws.

ÉTAPE 4 : Une fois les trous marqués ou les ancrages posés, vissez partiellement les vis ou les boulons dans le mur. Accrochez le dévidoir et serrez les vis.

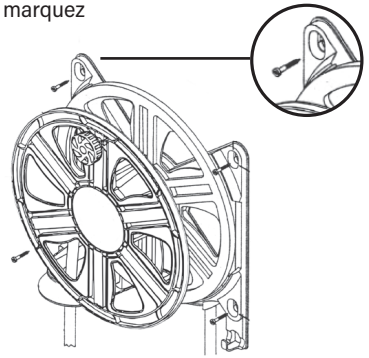

CONNECTING THE LEADER HOSE - BRANCHER LE TUYAU DE RACCORD

Make sure the sealing washers are placed inside the leader hose fitting. Connect the end of the leader hose to the faucet. Screw tight to prevent leaks.

CAUTION: DO NOT OVERTIGHTEN!

Assurez-vous qu'une rondelle d'étanchéité soit en place dans l'extrémité du tuyau de raccord. Branchez l'extrémité au robinet. Vissez de façon à éviter les fuites.

ATTENTION : NE PAS SERRER EXCESSIVEMENT !

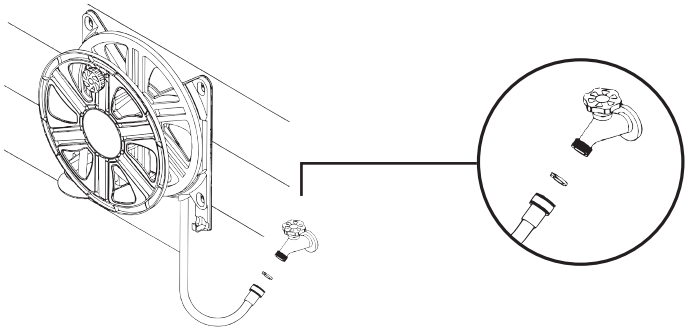

CONNECTING THE GARDEN HOSE - BRANCHER LE TUYAU D'ARROSAGE

STEP 1: Uncoil the garden hose (not included) and insert the female end through the hose guide. Make sure a sealing washer is placed at the end fitting and attach it to the water inlet block. Screw tight to prevent leaks.

CAUTION : DO NOT OVERTIGHTEN!

ÉTAPE 1 : Déroulez le tuyau d'arrosage (non inclus) et passez l'embout femelle dans le guide d'enroulement. Assurez-vous qu'une rondelle d'étanchéité soit en place à l'extrémité du tuyau et attachez-le au bloc d'arrivée d'eau. Vissez de façon à éviter les fuites.

ATTENTION : NE PAS SERRER EXCESSIVEMENT !

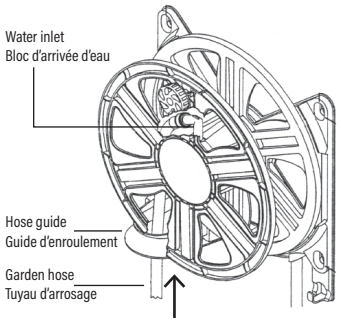

STEP 2: Using your right hand, rewind the hose by turning the crank knob clockwise, as illustrated. Use your left hand to guide the hose and achieve an even wrap, while keeping your hand clean. If needed, install the nozzle (not included) on the free end of the hose.

ÉTAPE 2 : À l'aide de votre main droite, rembobinez le tuyau en tournant la poignée de la manivelle dans le sens horaire, tel qu'illustré. Utilisez votre main gauche pour guider le tuyau et obtenir un enroulement uniforme tout en gardant votre main propre. Si désiré, installez une buse (non incluse) à l'extrémité libre du tuyau.

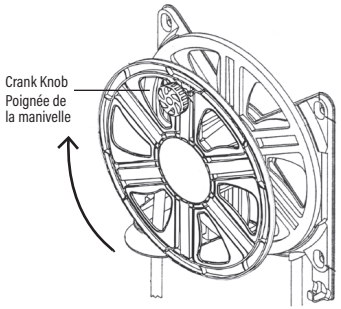

ANNUAL MAINTENANCE OF THE SEALING JOINTS
ENTRETIEN ANNUEL DES JOINTS D'ÉTANCHÉITÉ

STEP 1: Place the reel flat, with the handle facing down and unscrew the 4 screws of the retaining ring (rotate the reel if necessary).

ÉTAPE 1 : Placez le dévidoir à plat, poignée vers le sol. Dévissez les 4 vis de l'anneau de retenue (pivotez le dévidoir si nécessaire).

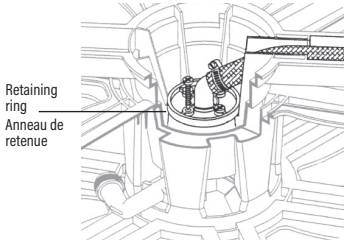

STEP 2: Detach the water inlet connection to access the sealing joints.

ÉTAPE 2 : Détachez le raccord d'arrivée d'eau pour accéder aux joints d'étanchéité.

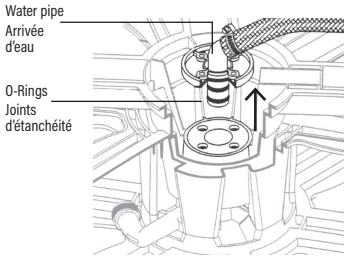

STEP 3: Apply a layer of grease or petroleum jelly to the joints, then reassemble the entire unit.

ÉTAPE 3 : Appliquez une couche de graisse ou de vaseline sur les joints, puis réassemblez le tout.

HOW TO USE - MODE D'EMPLOI

STEP 1: Remove the needed length of hose from the unit by grasping the hose itself. Turn on the tap. Use the hose for watering.

ÉTAPE 1 : Tirez directement sur le tuyau pour dégager de l'unité la longueur désirée. Ouvrez l'eau au robinet. Utilisez le tuyau pour arroser.

STEP 2: Before rewinding the hose, turn the water off and engage the activation trigger for a few seconds to relieve the hose pressure. Turn the handle to reel in the hose.

ÉTAPE 2 : Avant d'enrouler le tuyau, rapportez la buse vers l'unité, fermez l'eau au robinet et enclenchez la gâchette d'activation (pour relâcher la pression). Tournez la manivelle pour rembobiner le tuyau.

STORAGE - RANGEMENT

During the winter season, store the product indoors in a temperate place.
CAUTION - Drain all water from the unit to prevent damage from freezing.

Durant la période hivernale, entreposez le produit à l'intérieur dans un endroit tempéré.
ATTENTION – Drainez l'eau de l'unité pour éviter tout dommage dû au gel.

GARANT Warranty (2 years) Garant warrants that this product will be free from defects in workmanship and material for 2 years. If a defect in material or workmanship becomes apparent during that period, Garant will either replace the product or refund the customer the product purchase price. In the event of such a defect, the product should be returned to the place of purchase, with proof of purchase. Damage to the product caused by accident, misuse, abuse, unauthorized repair, or use other than normal residential use is not covered by this limited warranty. Garant shall not be liable for incidental or consequential damages, for breach of any express or implied warranty, but some states do not allow the exclusion or limitation of incidental or consequential damages, so to the extent that they do not, the above limitation may not apply to you. This warranty gives you specific legal rights but you may have other legal rights which vary from state to state and from province to province.

Garantie GARANT (2 ans) Garant garantit que ce produit sera exempt de défauts de fabrication et de matériau pendant deux ans à partir de la date d'achat. Si un défaut de matériau ou de fabrication survient, Garant pourra soit remplacer le produit ou rembourser au client le prix payé pour le produit. En cas de défaut, le produit doit être retourné à l'endroit où il a été acheté, accompagné de la preuve d'achat. Les dommages causés au produit par accident, mauvais usage, abus, réparation non autorisée ou par une utilisation autre que l'utilisation résidentielle normale ne sont pas couverts par cette garantie. Garant n'est pas responsable des dommages accessoires ou indirects, de la violation de toute garantie expresse ou implicite, mais certains États ne permettent pas l'exclusion ou la limitation des dommages accessoires ou indirects. Dans la mesure où ils ne sont pas exclus, la limitation ci-dessus ne peut s'appliquer. Cette garantie vous confère des droits légaux particuliers, mais vous pourriez avoir recours à d'autres droits légaux qui varient selon l'État et la province.

+Info

2 Years-Ans Warranty Garantie

510388